平成２４年度　第５回県東スポーツ少年団ミニバスケットボール大会 組合せ結果

県東ﾐﾆﾊﾞｽｹｯﾄ連盟

【女子の部】

1，1次予選リーグ戦　5／26(土)・27(日)

A		B		C		D		E		F		G		H	
1	中野東	5	津　知	9	延　方	13	高　松	17	鉾　田	21	息　栖	25	鹿　島	29	旭
2	神栖LM	6	日の出	10	旭　東	14	三　笠	18	鉢　形	22	波　野	26	旭　西	30	小　貫
3	牛　堀	7	平　井	11	軽　野	15	津　澄	19	麻　生	23	植　松	27	大　洋	31	横　瀬
4	－	8	－	12	－	16	－	20	－	24	－	28	－	32	
5月27日		5月27日		5月26日		5月26日		5月26日		5月27日		5月26日		5月19日	
牛堀小		牛堀小		高松小		高松小		鹿島小		息栖小		鹿島小		旭南小	
中野東－牛　堀		津　知－平　井		延　方－軽　野		高　松－津　澄		鉾　田－麻　生		息　栖－植　松		鹿　島－大　洋		旭　南－横　瀬	
43	－ 35	72	－ 17	68	－ 19	37	－ 50	49	－ 7	80	－ 14	53	－ 28	18	－ 70
牛　堀－神栖LM		平　井－日の出		軽　野－旭　東		津　澄－三　笠		麻　生－鉢　形		植　松－波　野		大　洋－旭　西		横　瀬－小　貫	
55	－ 57	71	－ 26	21	－ 73	67	－ 41	38	－ 53	32	－ 28	83	－ 20	39	－ 26
神栖LM－中野東		日の出－津　知		旭　東－延　方		三　笠－高　松		鉢　形－鉾　田		波　野－息　栖		旭　西－鹿　島		小　貫－旭　南	
28	－ 50	17	－ 99	22	－ 74	36	－ 83	41	－ 42	18	－ 93	3	－ 88	88	－ 13
－		－		－		－		－		－		－		－	
－		－		－		－		－		－		－		－	
－		－		－		－		－		－		－		－	
－		－		－		－		－		－		－		－	
－		－		－		－		－		－		－		－	
－		－		－		－		－		－		－		－	

2．2次予選リーグ戦　6/3 (日)

ブロック	J		K		L		M	
チーム名	A1	中野東	B1	津　知	C1	延　方	D1	津　澄
	E1	鉾　田	F1	息　栖	G1	鹿　島	H1	横　瀬
	D2	高　松	C2	旭　東	B2	平　井	A2	神栖LM
	H2	小　貫	G2	大　洋	F2	植　松	E2	鉢　形
会　場	中野東小		津知小		鹿島小		津澄小	
試合結果	中野東	高　松	津　知	旭　東	延　方	平　井	津　澄	神栖LM
	48	21	77	24	77	29	36	58
	小　貫	鉾　田	大　洋	息　栖	植　松	鹿　島	鉢　形	横　瀬
	25	43	30	46	9	72	29	57
	小　貫	中野東	大　洋	津　知	植　松	延　方	鉢　形	津　澄
	25	60	15	64	16	91	38	57
	高　松	鉾　田	旭　東	息　栖	平　井	鹿　島	神栖LM	横　瀬
	42	23	51	47	28	73	61	25
	高　松	小　貫	旭　東	大　洋	平　井	植　松	神栖LM	鉢　形
	51	32	46	40	70	30	62	28
	鉾　田	中野東	息　栖	津　知	鹿　島	延　方	横　瀬	津　澄
	12	55	28	82	22	61	46	42

決勝トーナメント　（女子）

会場：北浦体育

9：30試合開始

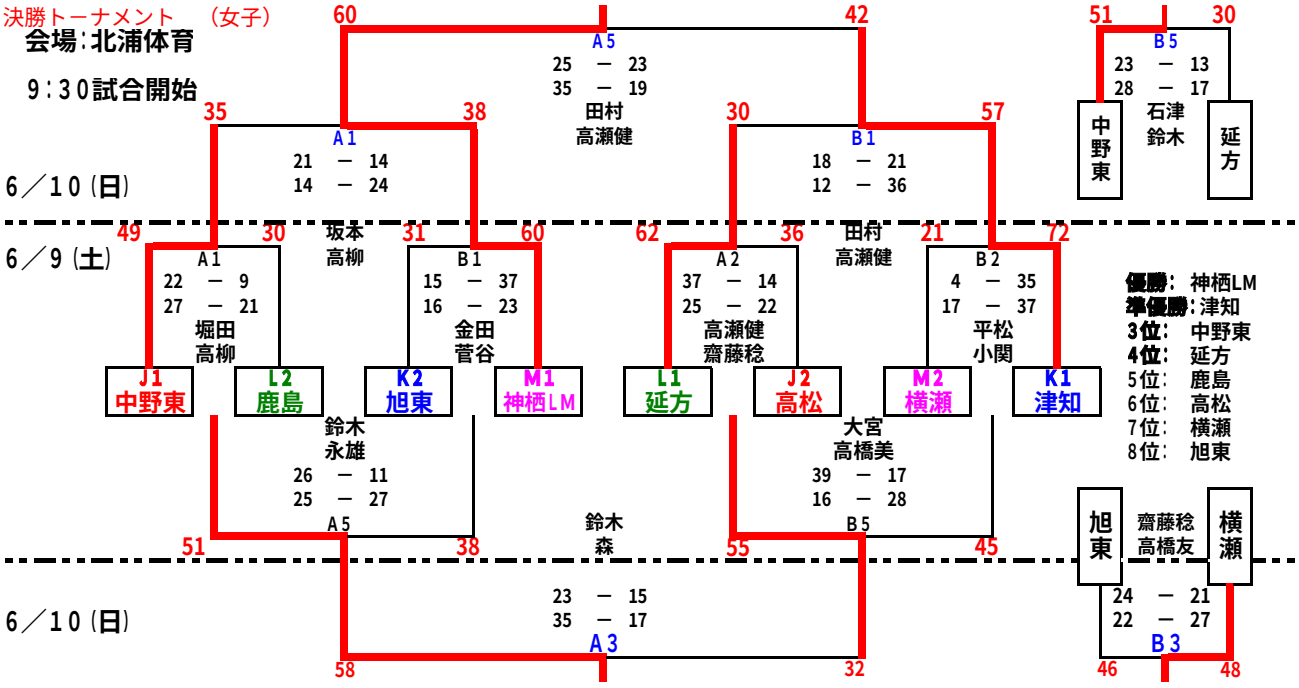

優勝：神栖LM
準優勝：津知
3位：中野東
4位：延方
5位：鹿島
6位：高松
7位：横瀬
8位：旭東